VISIOLed®

Another lighting, for tomorrow...

EVOLVE PROJECTEUR SUSPENDU À PUISSANCE SÉLECTIONNABLE

EXEMPLES D'APPLICATIONS :

- *Entrepôt*
- *Galerie marchande*
- *Industrie 4.0*
- *Bâtiments agricoles*
- *Centres de fret...*





AVANTAGES

Le projecteur EVOLVE, dimmable 0/ 10V est le couteau suisse de l'éclairage, conçu pour s'adapter à tous vos besoins.
Luminaire flexible, il intègre trois réglages par boutons . Adaptez instantanément sa puissance (120W, 160W ou 200W), ajustez sa température de couleur selon l'ambiance recherchée (3000K, 4000K ou 5000K), et modulez l'angle de son faisceau (70°, 85° ou 115°) pour passer d'un éclairage ciblé à une diffusion large. Offrant un excellent rendement lumineux et un indice de rendu des couleurs de 70, ce projecteur garantit une visibilité optimale. Il est particulièrement adapté aux industries, entrepôts, halls logistiques, etc. Conçu pour les environnements exigeants, EVOLVE bénéficie d'une durée de vie exceptionnelle de 100 000 heures et d'une protection renforcée IP65 - IK08. Il est également disponible avec de nombreuses options : boîtier MMS, supports orientables, gamelle prismatique, convertisseur DALI 0-10V... Profitez pleinement de l'évolution de l'éclairage avec EVOLVE !



Compatible avec le boîtier de gestion KONTROLight

Boîtier de gestion intelligent permettant de programmer l'allumage, l'extinction et la variation de l'intensité lumineuse selon des plages horaires de travail et la luminosité naturelle, optimisant ainsi l'éclairage et les économies d'énergie.

Toutes les fiches caractéristiques à télécharger sur *www.visioled.com*

GARANTIE 5 ANS CONSTRUCTEUR



Selecteur de températures & d'angles :

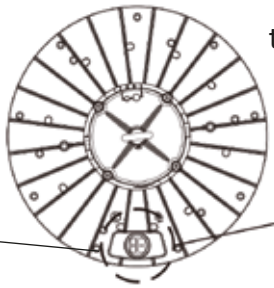

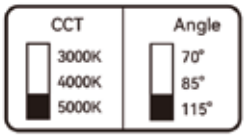

Selecteur de puissance :

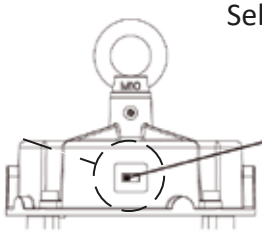



DIALux

Hg RoHS Ready CE **IP65** **IK08** **DIMMABLE** **UGR < 28**



Projecteur suspendu EVOLVE

RÉFÉRENCE	LEDPJSEVO3
PUISSANCE SÉLECTIONNABLE	120 / 160 / 200W
FACTEUR DE PUISSANCE	>0.95
TAUX HARMONIQUE	<10%
ALIMENTATION	220 - 240 V
FLUX LUMINEUX	20 400 lm (à 120W) 27 200 lm (à 160W) 34 000 lm (à 200W)
ANGLE DE DIFFUSION SÉLECTIONNABLE	115° / 85° / 70°
DRIVER	Dimmable 0/10V
T° DE COULEUR	Blanc chaud 3000 K Blanc neutre 4000 K Blanc lumière du jour 5000 K
UGR	< 28
UGR avec gamelle prismatique	< 22
IRC	70
DURÉE DE VIE	100 000 H - L80
DIMENSIONS / POIDS	Ø305 x 175 mm / 2.2 kg
MATÉRIAUX	Luminaire aluminium / lentille polycarbonate
TEMPÉRATURE DE FONCT.	-30°C à +50°C
GARANTIE	5 ans
PROTECTION	IP65 / IK08
CERTIFICATS	CE, RoHs

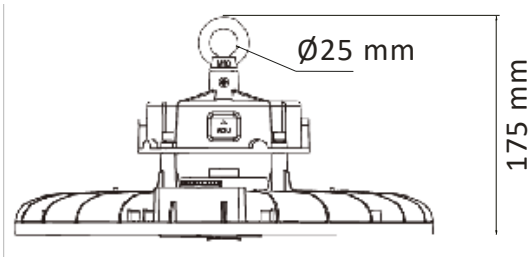

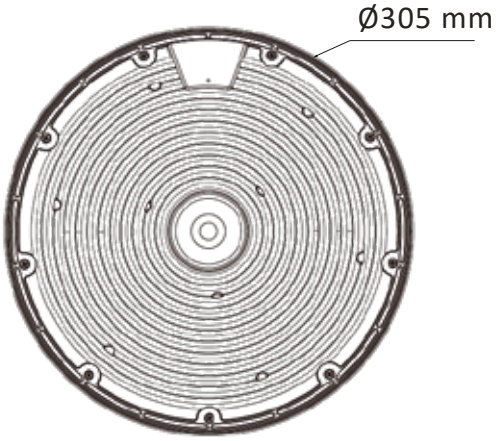

Rendre plus intelligent le luminaire avec le boitier MMS (en option) :



- Sonde crépusculaire
- Intensité reglable
- Detecteur de mouvement

Options



Support orientable
LEDPJSFIXMEVO



Microwave Motion Sensor
LEDPJSMMSEVO3



Prolongateur étanche
démontable 3 plots
connecteur automatique
LEDPLG3PA



Convertisseur
DALI 0-10V
LEDDALI010



Gestion d'éclairage
KONTROLight II
LED30GEST2



Gamelle prismatique 45°
LEDPRISMAHR